ProRin® BR

Aluminium-Balkonrinnensystem

für die Komplettentwässerung.

	Art. Nr.	Ausführung	Verkaufs-einheit	logistische Einheit	empf. VK-Preis zzgl. MwSt.

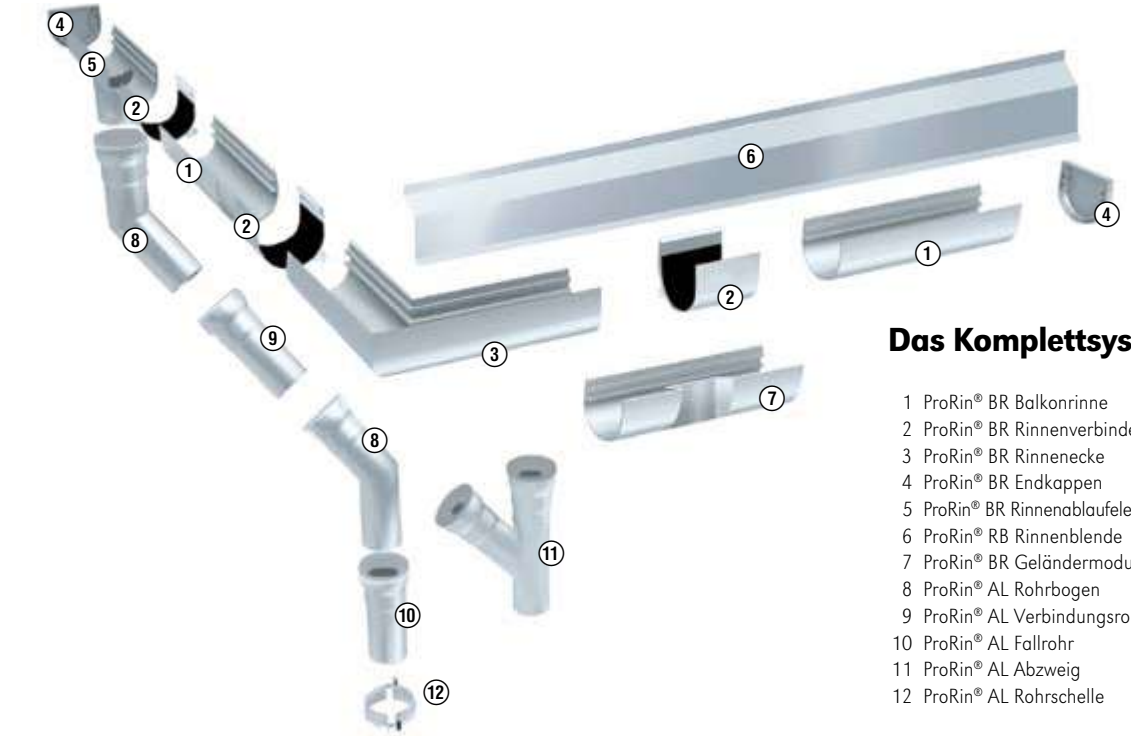

Das Komplettsystem

1 ProRin® BR Balkonrinne
2 ProRin® BR Rinnenverbinder
3 ProRin® BR Rinnenecke
4 ProRin® BR Endkappen
5 ProRin® BR Rinnenablaufelement
6 ProRin® BR Rinnenblende
7 ProRin® BR Geländermodul
8 ProRin® AL Rohrbogen
9 ProRin® AL Verbindungsrohr
10 ProRin® AL Fallrohr
11 ProRin® AL Abzweig
12 ProRin® AL Rohrschelle

ProRin® BR Balkonrinne

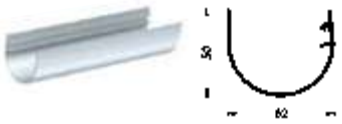

- Halbrundrinne für allseitige, komplette Wasserabführung von Balkonen
- Material: Aluminium, pulverbeschichtet
- Einhängbar in ProFin® Profilsystem und ProRin® Rinnenblenden
- Einbautiefe: ca. 75 mm – inkl. Arretierclipsen

1-3 Stangen | ab 4 Stangen

200 50 202 BR	anthrazitmetallic	1 Stange/3 m	Karton/30 m	
200 50 203 BR	alumetallic			

ProRin® BR Rinnenecke 90°

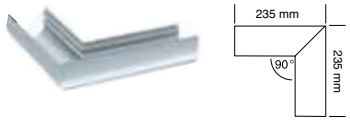

- Dichtgeschweißt – inkl. Arretierclipsen

200 50 232 BR	anthrazitmetallic	1 Stück	Karton/10 St.	
200 50 233 BR	alumetallic			

ProRin® BR Rinnenecke 135°

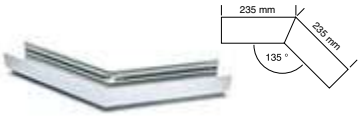

- Dichtgeschweißt – inkl. Arretierclipsen

200 50 332 BR	anthrazitmetallic	1 Stück	Karton/10 St.	
200 50 333 BR	alumetallic			

ProRin® BR Innenecke 90°

- Dichtgeschweißt – inkl. Arretierclipsen

200 50 342 BR	anthrazitmetallic	1 Stück	–	
200 50 343 BR	alumetallic			

Sicher besser. GUTJAHR

	Art. Nr.	Ausführung	Verkaufs-einheit	logistische Einheit	empf. VK-Preis zzgl. MwSt.
ProRin® BR Rinnenablaufelement DN 50	■ Dichtgeschweißt ■ Ablaufstutzen Ø 50 mm ■ inkl. Arretierclipsen				
	200 50 242 BR	anthrazitmetallic	1 Stück	–	
	200 50 243 BR	alumetallic			
ProRin® BR Geländermodul 200 mm 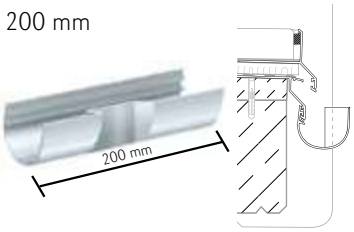	■ Dichtgeschweißt – inkl. Arretierclipsen ■ Rinnenelement mit Einbuchtung 20 x 50 mm (t x b) zur Montage zwischen Kragplatte und Geländerpfosten ■ ermöglicht Einsatz der ProRin® BR Balkonrinne für Einbautiefen ≥ 55 mm ■ Hinweis: Verringert den Entwässerungsquerschnitt partiell um ca. 40%				
	200 50 252 BR	anthrazitmetallic	1 Stück	–	
	200 50 253 BR	alumetallic			
ProRin® BR Rinnenablaufeckelement DN50	■ Dichtgeschweißt ■ Ablaufstutzen Ø 50 mm ■ inkl. Arretierclipsen				
	200 50 272 BR	anthrazitmetallic	1 Stück	–	
	200 50 273 BR	alumetallic			
ProRin® BR Speier	■ Zum Aufstecken auf ProRin® BR Rinnenablaufelement und Ablaufeckelement ■ Inkl. 2 selbstschneidende Edelstahlschrauben zur Befestigung				
	200 50 282 BR	anthrazitmetallic	1 Stück	–	
	200 50 283 BR	alumetallic			
ProRin® BR Endkappe	■ Aus UV-beständigem Kunststoff ■ Verklebbar mit DiProtec® FIX-MSP (siehe Seite 101)				
	200 50 212 BR	anthrazit	1 Stück	–	
	200 50 213 BR	alu			
ProRin® BR Rinnenverbinder	■ Inkl. Dichtung ■ Breite 65 mm				
	200 50 222 BR	anthrazitmetallic	1 Stück	–	
	200 50 223 BR	alumetallic			